www.blaupunkt.com

Car Radio | CD | USB | Bluetooth

Heidelberg 220 BT
Stuttgart 120

1 011 200 212 / 1 011 200 213
1 011 300 313 / 1 011 300 314



www.blaupunkt.com

Bedienungs- und Einbauanleitung

BLAUPUNKT

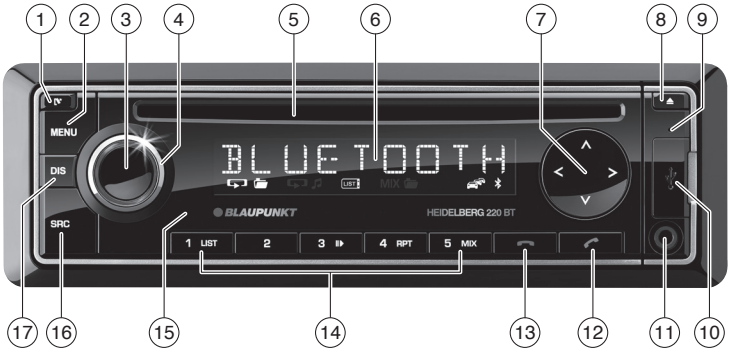

① **[**-Taste
Abnehmbares Bedienteil entriegeln

② **MENU**-Taste
Kurzdruck: Menü aufrufen/schließen
Langdruck: Scan-Funktion starten

③ Ein-/Aus-Taste
Kurzdruck: Autoradio einschalten
Im Betrieb: Autoradio stumm schalten (Mute)
Langdruck: Autoradio ausschalten

④ Lautstärkeregler
Im Menü: Einstellungen ändern
Fast-Browse-Modus: Ordner und Titel auswählen

⑤ CD-Schacht

⑥ Display

⑦ ∧ / ∨-Taste
Im Menü: Menüpunkt wählen
Radiobetrieb: Suchlauf starten
MP3-/WMA-Betrieb: Zu nächstem/vorherigem Ordner wechseln

< / >-Taste
Im Menü: Menüebene wechseln
Radiobetrieb: Sender einstellen
Andere Betriebsarten: Titelwahl

⑧ ⏏-Taste (Eject)
CD ausgeben

⑨ Mikrofon (nur Heidelberg 220 BT)

⑩ USB-Buchse

⑪ Front-AUX-IN-Buchse

⑫ -Taste (nur Heidelberg 220 BT)
Kurzdruck: Anruf annehmen, Schnellwahl
Langdruck: Sprachwahl aktivieren

⑬ -Taste (nur Heidelberg 220 BT)
Anruf beenden/abweisen

⑭ Tastenblock **1 - 5** (Heidelberg 220 BT)

Tastenblock **1 - 7** (Stuttgart 120)

⑮ Infrarotempfänger

⑯ **SRC**-Taste
Speicherebene bzw. Audioquelle wählen

⑰ **DIS**-Taste
Anzeige umschalten

Sicherheitshinweise 4
Verwendete Symbole 4
Verkehrssicherheit 4
Allgemeine Sicherheitshinweise 4
Konformitätserklärung 5
Reinigungshinweise 5
Entsorgungshinweise 5
Lieferumfang 5
Sonderzubehör (nicht im Lieferumfang) 5
In Betrieb nehmen 5
Bedienteil anbringen/abnehmen 5
Empfangsregion einstellen 6
Ein-/Ausschalten 6
Lautstärke 6
Demo-Modus ein-/ausschalten 6
Verkehrsfunk 7
Radiobetrieb 7
RDS 7
In den Radiobetrieb wechseln bzw. Speicherebene wählen 7
Sender einstellen 8
Sender speichern bzw. gespeicherten Sender aufrufen 8
Sender anspielen 8
Sender automatisch speichern (Travelstore) 8
PTY 9
Anzeige wechseln 10
CD-/MP3-/WMA-Betrieb 10
Grundlegende Informationen 10
In den CD-/MP3-/WMA-Betrieb wechseln 10
CD einlegen/entnehmen 11
USB-Datenträger anschließen/entfernen 11
Titel wählen 11
Ordner wählen (nur im MP3-/WMA-Betrieb) 11
Schneller Suchlauf 12
Wiedergabe unterbrechen 12
Alle Titel anspielen 12
Titel in zufälliger Reihenfolge abspielen 12
Einzelne Titel oder Verzeichnisse wiederholt abspielen 12
Anzeige wechseln 12
Browse-Modus 13
Bluetooth® (nur Heidelberg 220 BT) 14
Bluetooth®-Menü 14
Gerät koppeln und verbinden 15
Telefonfunktionen 16
Bluetooth®-Streaming-Betrieb 18
Weitere Funktionen im Bluetooth®-Menü 18
Externe Audioquellen 20
Front-AUX-IN-Buchse 20
Klangeinstellungen 20
Menü „AUDIO“ aufrufen und verlassen 20
Einstellungen im Menü „AUDIO“ vornehmen 20
Benutzereinstellungen 21
Benutzermenü aufrufen und Menü wählen 21
Einstellungen im Menü „TUNER“ vornehmen 21
Einstellungen im Menü „DISPLAY“ vornehmen 23
Einstellungen im Menü „VOLUME“ (Lautstärke) vornehmen 23
Einstellungen im Menü „CLOCK“ (Uhrzeit) vornehmen 24
Einstellungen im Menü „VARIOUS“ (Diverses) vornehmen 24
Werkseinstellungen 25
Nützliche Informationen 25
Gewährleistung 25
Service 25
Technische Daten 26
Einbauanleitung 27

Sicherheitshinweise

Das Autoradio wurde entsprechend dem heutigen Stand der Technik und den anerkannten sicherheitstechnischen Regeln hergestellt. Trotzdem können Gefahren entstehen, wenn Sie die Sicherheitshinweise in dieser Anleitung nicht beachten.

Diese Anleitung enthält wichtige Informationen, um das Autoradio einfach und sicher einzubauen und zu bedienen.

- Lesen Sie diese Anleitung sorgfältig und vollständig, bevor Sie das Autoradio benutzen.
- Bewahren Sie die Anleitung so auf, dass sie jederzeit für alle Benutzer zugänglich ist.
- Geben Sie das Autoradio an Dritte stets zusammen mit dieser Anleitung weiter.

Beachten Sie außerdem die Anleitungen der Geräte, die Sie im Zusammenhang mit diesem Autoradio verwenden.

Verwendete Symbole

In dieser Anleitung werden folgende Symbole verwendet:



GEFAHR!

Warnt vor Verletzungen



VORSICHT!

Warnt vor Beschädigung des CD-Laufwerks



GEFAHR!

Warnt vor hoher Lautstärke

CE Das CE-Kennzeichen bestätigt die Einhaltung der EU-Richtlinien.

☛ Kennzeichnet einen Handlungsschritt

• Kennzeichnet eine Aufzählung

Verkehrssicherheit

Beachten Sie folgende Hinweise zur Verkehrssicherheit:

- **Benutzen Sie Ihr Gerät so, dass Sie Ihr Fahrzeug immer sicher steuern können.** Im Zweifelsfall halten Sie an geeigneter Stelle an und bedienen Ihr Gerät bei stehendem Fahrzeug.
- **Entnehmen oder bringen Sie das Bedienteil nur bei stehendem Fahrzeug an.**
- **Hören Sie stets in mäßiger Lautstärke,** um Ihr Gehör zu schützen und um akustische Warnsignale (z. B. der Polizei) hören zu können. In Stummschaltungspausen (z. B. beim Wechsel der Audioquelle) ist das Verändern der Lautstärke nicht hörbar. Erhöhen Sie die Lautstärke nicht während dieser Stummschaltungspause.

Allgemeine Sicherheitshinweise

Beachten Sie folgende Hinweise, um sich selbst vor Verletzungen zu schützen:

- **Verändern oder öffnen Sie das Gerät nicht.** Im Gerät befindet sich ein Class-1-Laser, der Ihre Augen verletzen kann.
- **Erhöhen Sie die Lautstärke nicht während Stummschaltungspausen,** z. B. beim Wechsel der Audioquelle. Das Verändern der Lautstärke ist während der Stummschaltung nicht hörbar.

Bestimmungsgemäßer Gebrauch

Dieses Autoradio ist für den Einbau und Betrieb in einem Fahrzeug mit 12-V-Bordnetzspannung vorgesehen und muss in einen DIN-Schacht eingebaut werden. Beachten Sie die Leistungsgrenzen in den Technischen Daten. Lassen Sie Reparaturen und ggf. den Einbau von einem Fachmann durchführen.

Einbauhinweise

Sie dürfen das Autoradio nur dann einbauen, wenn Sie Erfahrung mit dem Einbau von Autoradios haben und Ihnen die Elektrik des Fahrzeugs vertraut ist. Beachten Sie dazu die Einbauanleitung am Ende dieser Anleitung.

Konformitätserklärung

Hiermit erklärt die Blaupunkt Europe GmbH, dass das Autoradio Stuttgart 120 sich in Übereinstimmung mit den grundlegenden Anforderungen und den anderen relevanten Vorschriften der Richtlinie 2004/108/EG und das Autoradio Heidelberg 220 BT sich in Übereinstimmung mit den grundlegenden Anforderungen und den anderen relevanten Vorschriften der Richtlinie 1999/5/EG befinden.

Sie finden die Konformitätserklärung im Internet unter www.blaupunkt.com.

Reinigungshinweise

Löse-, Reinigungs- und Scheuermittel sowie Cockpit-Spray und Kunststoff-Pflegemittel können Stoffe enthalten, welche die Oberfläche des Autoradios angreifen.

- Verwenden Sie zur Reinigung des Autoradios nur ein trockenes oder leicht feuchtes Tuch.
- Reinigen Sie bei Bedarf die Kontakte des Bedienteils mit einem weichen, mit Reinigungsalkohol getränkten Tuch.

Entsorgungshinweise



Entsorgen Sie Ihr Altgerät nicht in den Hausmüll!

Nutzen Sie zur Entsorgung des Altgerätes die zur Verfügung stehenden Rückgabe- und Sammelsysteme.

Lieferumfang

Im Lieferumfang enthalten sind:

1 Autoradio

1 Bedienungs-/Einbauanleitung

1 Halterahmen

2 Demontagewerkzeuge

Erweiterter Lieferumfang
(nur für 1 011 200 213 / 1 011 300 314):

1 Handfernbedienung (inkl. Batterie)

1 Anschlussleitung Kammer A

1 Anschlussleitung Kammer B

1 Antennenanschlussadapter

Sonderzubehör (nicht im Lieferumfang)

Benutzen Sie nur von Blaupunkt zugelassenes Sonderzubehör. Informieren Sie sich bei Ihrem Blaupunkt-Fachhändler oder im Internet unter www.blaupunkt.com.

In Betrieb nehmen

Achtung

Transportsicherungsschrauben

Stellen Sie sicher, dass vor der Inbetriebnahme des Autoradios die Transportsicherungsschrauben entfernt werden (siehe Kapitel „Einbauanleitung").

Bedienteil anbringen/abnehmen

Ihr Autoradio ist zum Schutz gegen Diebstahl mit einem abnehmbaren Bedienteil (Release-Panel) ausgestattet. Um das Radio nach dem Einbau in Betrieb zu nehmen, müssen Sie zunächst das Bedienteil anbringen (siehe Abschnitt „Bedienteil anbringen" in diesem Kapitel).

Nehmen Sie das Bedienteil bei jedem Verlassen des Fahrzeugs mit. Ohne dieses Bedienteil ist das Autoradio für einen Dieb wertlos.

Vorsicht

Beschädigung des Bedienteils

Lassen Sie das Bedienteil nicht fallen.

Transportieren Sie das Bedienteil so, dass es vor Stößen geschützt ist und die Kontakte nicht verschmutzen können.

Setzen Sie das Bedienteil nicht direktem Sonnenlicht oder anderen Wärmequellen aus.

Vermeiden Sie eine direkte Berührung der Kontakte des Bedienteils mit der Haut.

Bedienteil anbringen

☛ Schieben Sie das Bedienteil in die Halterung am rechten Gehäuserand.

☛ Drücken Sie das Bedienteil vorsichtig in die linke Halterung, bis es einrastet.

Bedienteil abnehmen

☛ Drücken Sie die Taste [(1), um das Bedienteil zu entriegeln.

Die linke Seite des Bedienteils löst sich aus dem Gerät und wird durch die Halterung gegen Herausfallen gesichert.

☛ Bewegen Sie das Bedienteil leicht nach links, bis es sich aus der rechten Halterung löst.

☛ Lösen Sie das Bedienteil vorsichtig aus der linken Halterung.

Hinweis:

Das Autoradio schaltet sich automatisch aus, sobald das Bedienteil abgenommen wird.

Empfangsregion einstellen

Dieses Autoradio ist für den Betrieb in verschiedenen Regionen mit unterschiedlichen Frequenzbereichen und Sendertechnologien ausgelegt. Werkseitig ist die Empfangsregion „EUROPE" (Europa) eingestellt. Zur Verfügung stehen außerdem die Empfangsregionen „USA", „S-AMERICA" (Südamerika) und „THAILAND".

Hinweis:

Betreiben Sie das Autoradio außerhalb von Europa, müssen Sie ggf. erst eine geeignete Empfangsregion im Benutzermenü einstellen (siehe Kap. „Benutzereinstellungen", Abschnitt „Einstellungen im Menü „TUNER" vornehmen", Menüpunkt „AREA" (Empfangsregion)).

Ein-/Ausschalten

Ein-/Ausschalten mit der Ein-/Aus-Taste

☛ Zum Einschalten drücken Sie die Ein-/Aus-Taste (3).

Das Autoradio schaltet ein.

☛ Zum Ausschalten halten Sie die Ein-/Aus-Taste (3) länger als 2 Sekunden gedrückt.

Das Autoradio schaltet aus.

Hinweis:

Schalten Sie das Autoradio bei ausgeschalteter Fahrzeugzündung ein, schaltet es sich automatisch nach 1 Stunde aus, um die Fahrzeugbatterie zu schonen.

Aus-/Einschalten über die Fahrzeugzündung

Wenn das Autoradio, wie in der Einbauanleitung dargestellt, mit der Fahrzeugzündung verbunden ist und es nicht mit der Ein-/Aus-Taste (3) ausgeschaltet wurde, wird es mit der Zündung aus- bzw. eingeschaltet.

Lautstärke

Lautstärke einstellen

Die Lautstärke ist in Schritten von 0 (aus) bis 50 (maximal) einstellbar.

☛ Drehen Sie den Lautstärkeregler (4), um die Lautstärke zu verändern.

Hinweis (Stuttgart 120):

Ist ein Telefon wie in der Einbauanleitung beschrieben mit dem Autoradio verbunden, wird das Autoradio bei einem Telefongespräch stummgeschaltet. Im Display wird während der Stummschaltung „TELEPHONE" (Telefon) angezeigt.

Autoradio stumm schalten (Mute)

☛ Drücken Sie kurz die Ein-/Aus-Taste (3), um das Autoradio stumm zu schalten bzw. um wieder die vorherige Lautstärke zu aktivieren.

Im Display wird während der Stummschaltung „MUTE" angezeigt.

Demo-Modus ein-/ausschalten

Der Demo-Modus zeigt Ihnen die Funktionen des Autoradios als Laufschrift im Display. Sie können den Demo-Modus ein- bzw. ausschalten:

☛ Schalten Sie ggf. erst das Autoradio aus.

Stuttgart 120

☛ Halten Sie gleichzeitig die Tasten < (7) und **6** (14) gedrückt und drücken Sie die Ein-/Aus-Taste (3).

Heidelberg 220 BT

☛ Halten Sie gleichzeitig die Tasten < (7) und ☎ (13) gedrückt und drücken Sie die Ein-/Aus-Taste (3).

Das Autoradio wird eingeschaltet. Im Display wird kurz „DEMO MODE" angezeigt, wenn Sie den Demo-Modus eingeschaltet haben. Durch Betätigen einer beliebigen Taste wird der Demo-Modus unterbrochen und Sie können das Gerät bedienen.

Verkehrsfunk

In der Empfangsregion „EUROPE" (Europa) kann ein FM-Sender Verkehrsmeldungen durch ein RDS-Signal kennzeichnen. Wenn der Vorrang für Verkehrsmeldungen eingeschaltet ist, wird eine Verkehrsmeldung automatisch durchgestellt, auch wenn sich das Autoradio gerade nicht im Radiobetrieb befindet.

Bei eingeschaltetem Vorrang wird im Display das Stau-Symbol angezeigt. Während einer durchgestellten Verkehrsdurchsage wird „TRAFFIC" (Verkehr) im Display angezeigt.

Der Vorrang wird im Benutzermenü ein- und ausgeschaltet (siehe Kap. „Benutzereinstellungen", Abschnitt „Einstellungen im Menü „TUNER" vornehmen", Menüpunkt „TRAFFIC" (Verkehrsinfo)).

Hinweise:

- Die Lautstärke wird für die Dauer der durchgestellten Verkehrsdurchsage erhöht. Sie können die Minimallautstärke für Verkehrsdurchsagen einstellen (siehe Kap. „Benutzereinstellungen", Abschnitt „Einstellungen im Menü „VOLUME" (Lautstärke) vornehmen", Menüpunkt „TA VOLUME" (Verkehrsinfo-Lautstärke)).
- Um eine durchgestellte Verkehrsdurchsage abzubrechen, drücken Sie die Taste **DIS** (17).

Radiobetrieb

RDS

In der Empfangsregion „EUROPE" (Europa) strahlen viele FM-Sender neben ihrem Programm ein RDS-Signal (Radio Data System) aus, das die folgenden Zusatzfunktionen ermöglicht:

- Der Sendername wird im Display angezeigt.
- Das Autoradio erkennt Verkehrsdurchsagen und Nachrichtensendungen und kann sie in anderen Betriebsarten (z. B. im CD-Betrieb) automatisch durchschalten.
- Alternativfrequenz: Wenn RDS eingeschaltet ist, schaltet das Autoradio automatisch auf die am besten zu empfangende Frequenz des eingestellten Senders.
- Regional: Einige Sender teilen zu bestimmten Zeiten ihr Programm in Regionalprogramme mit unterschiedlichem Inhalt auf. Bei eingeschalteter REGIONAL-Funktion wechselt das Autoradio nur auf Alternativfrequenzen, auf denen dasselbe Regionalprogramm ausgestrahlt wird.

Die Funktionen RDS und REGIONAL werden im Benutzermenü ein- und ausgeschaltet (siehe Kap. „Benutzereinstellungen", Abschnitt „Einstellungen im Menü „TUNER" vornehmen", Menüpunkte „RDS" und „REGIONAL").

In den Radiobetrieb wechseln bzw. Speicherebene wählen

Folgende Speicherebenen stehen Ihnen in den verschiedenen Empfangsregionen zur Verfügung:

Region	Speicherebenen
EUROPE (Europa)	FM1, FM2, FMT, MW
USA	FM1, FM2, FMT, AM, AMT
S-AMERICA (Südamerika)	FM1, FM2, FMT, AM, AMT
THAILAND	FM1, FM2, FMT, AM, AMT

☛ Drücken Sie die Taste **SRC** (16) so oft, bis die gewünschte Speicherebene angezeigt wird.

Hinweise:

- Auf jeder Speicherebene können bis zu 5 Sender (Heidelberg 220 BT) bzw. bis zu 7 Sender (Stuttgart 120) gespeichert werden.
- Sie können Speicherebenen über das Benutzermenü aktivieren bzw. deaktivieren (siehe Kap. „Benutzereinstellungen", Abschnitt „Einstellungen im Menü „TUNER" vornehmen", Menüpunkt „TUN BAND" (Bandauswahl)). Deaktivierte Speicherebenen werden bei der Quellenwahl mit der Taste **SRC** (16) übersprungen.

Sender einstellen

Sie haben verschiedene Möglichkeiten, einen Sender einzustellen:

Sender manuell einstellen

☛ Drücken Sie die Taste < / > (7) ein- oder mehrmals kurz, um die Frequenz schrittweise zu ändern bzw. lang, um die Frequenz schnell zu ändern.

Hinweis:

Für die Empfangsregionen „EUROPE" (Europa) und „USA": Im Wellenbereich FM wird bei eingeschalteter PTY-Funktion der aktuell gewählte Programmtyp angezeigt und kann geändert werden (siehe Kapitel „PTY").

Sendersuchlauf starten

☛ Drücken Sie die Taste ∨ / ∧ (7), um den Sendersuchlauf zu starten.

Der nächste empfangbare Sender wird eingestellt.

Hinweise:

- Für die Empfangsregion „EUROPE" (Europa): Im Wellenbereich FM werden bei eingeschaltetem Vorrang für Verkehrsfunk (🚗) nur Verkehrsfunksender eingestellt.
- Für die Empfangsregionen „EUROPE" (Europa) und „USA": Im Wellenbereich FM wird bei eingeschalteter PTY-Funktion der nächste Sender mit dem aktuell gewählten Programmtyp eingestellt (siehe Kapitel „PTY").
- Die Empfindlichkeit des Suchlaufs kann eingestellt werden (siehe Kapitel „Benutzereinstellungen", Abschnitt „Einstellungen im Menü „TUNER" vornehmen", Menüpunkt „SEEK SENS" (Empfindlichkeit)).

Sender speichern bzw. gespeicherten Sender aufrufen

☛ Wählen Sie die gewünschte Speicherebene.

☛ Stellen Sie ggf. den gewünschten Sender ein.

☛ Drücken Sie eine Stationstaste (14) für ca. 2 Sekunden, um den aktuellen Sender auf der Taste zu speichern.

- bzw. -

☛ Drücken Sie eine Stationstaste (14) kurz, um den auf der Taste gespeicherten Sender aufzurufen.

Sender anspielen

Mit der Scan-Funktion wird jeder empfangbare Sender des aktuellen Wellenbereichs angespielt.

Hinweis:

Sie können die Anspielzeit pro Sender einstellen (siehe Kap. „Benutzereinstellungen", Abschnitt „Einstellungen im Menü „VARIOUS" (Diverses) vornehmen", Menüpunkt „SCAN TIME" (Anspielzeit)).

☛ Drücken Sie die Taste **MENU** (2) für ca. 2 Sekunden, um das Anspielen zu starten.

Während des Anspielens werden im Display abwechselnd „SCAN" und die aktuelle Frequenz sowie Speicherebene bzw. der Sendername angezeigt.

☛ Drücken Sie die Taste **MENU** (2) kurz, um den aktuell eingestellten Sender weiter zu hören.

Sender automatisch speichern (Travelstore)

Mit Travelstore können Sie die 5 stärksten Sender der Region (Heidelberg 220 BT) bzw. die 7 stärksten Sender der Region (Stuttgart 120) automatisch suchen und auf einer Speicherebene speichern. Zuvor gespeicherte Sender dieser Speicherebene werden dabei gelöscht.

Sie können mit Travelstore in allen Empfangsregionen 5 bzw. 7 FM-Sender auf der Speicherebene FMT speichern. In den Empfangsregionen „USA", „S-AMERICA" (Südamerika) und „THAILAND" können Sie außerdem 5 bzw. 7 AM-Sender auf der Speicherebene AMT speichern.

☛ Wählen Sie eine Speicherebene des gewünschten Wellenbereichs, z. B. FM1 oder AM.

☛ Drücken Sie die Taste **SRC** (16) für ca. 2 Sekunden.

Der Tuner beginnt mit dem automatischen Sendersuchlauf; im Display wird „FM TSTORE" bzw. „AM TSTORE" angezeigt. Wenn das Speichern beendet ist, wird der Sender auf Speicherplatz 1 der Ebene FMT bzw. AMT wiedergegeben.

Hinweise:

- Für die Empfangsregion „EUROPE" (Europa): Bei eingeschaltetem Vorrang für Verkehrsfunk (🚗) werden nur Verkehrsfunksender gespeichert.
- Ist die Speicherebene FMT bzw. AMT deaktiviert (siehe Kapitel „Benutzereinstellungen", Abschnitt „Einstellungen im Menü „TUNER" vornehmen", Menüpunkt „TUN BAND" (Bandauswahl)), wird sie bei Auslösen der Travelstore-Funktion automatisch wieder aktiviert.

PTY

In den Empfangsregionen „EUROPE" (Europa) und „USA" kann ein FM-Sender seinen aktuellen Programmtyp übermitteln, z. B. KULTUR, POP, JAZZ, ROCK, SPORT oder WISSEN. Mit der PTY-Funktion können Sie so gezielt nach Sendungen eines bestimmten Programmtyps suchen, z. B. nach Rock- oder Sportsendungen. Beachten Sie, dass PTY nicht von allen Sendern unterstützt wird.

Hinweis:

Die PTY-Funktion steht nur zur Verfügung, wenn sie eingeschaltet ist (siehe Kap. „Benutzereinstellungen", Abschnitt „Einstellungen im Menü „TUNER" vornehmen", Menüpunkt „PTY").

Programmtyp wählen

☛ Drücken Sie die Taste < / > (7) kurz.

Der aktuell ausgewählte Programmtyp wird kurz angezeigt und Sie können einen anderen Programmtyp auswählen.

☛ Drücken Sie ggf. die Taste < / > (7) so oft, bis der gewünschte Programmtyp ausgewählt ist.

Hinweis:

In der Empfangsregion „EUROPE" (Europa) können Sie die Sprache, in der die Programmtypen angezeigt werden, einstellen (siehe Kap. „Benutzereinstellungen", Abschnitt „Einstellungen im Menü „TUNER" vornehmen", Menüpunkt „PTY LANG" (PTY-Sprache)).

Sender suchen

☛ Drücken Sie die Taste ∨ / ∧ (7).

Während des Suchlaufs wird der aktuell gewählte Programmtyp im Display angezeigt.

Sobald ein Sender mit dem gesuchten Programmtyp gefunden wird, bleibt dieser eingestellt.

Hinweise:

- Wird kein Sender mit dem ausgewählten Programmtyp gefunden, wird kurz „PTY NONE" angezeigt und 1 Beep ertönt. Der zuletzt gespielte Sender wird wieder eingestellt.
- Wenn der eingestellte oder ein anderer Sender aus der Senderkette zu einem späteren Zeitpunkt den gewünschten Programmtyp ausstrahlt, wechselt das Autoradio automatisch vom aktuellen Sender zu dem Sender mit dem gewünschten Programmtyp. Beachten Sie, dass diese Funktion nicht von allen Sendern unterstützt wird.

Anzeige wechseln

☛ Drücken Sie die Taste **DIS** (17), um zwischen diesen Anzeigen zu wechseln:

Anzeige	Bedeutung
ABCDEF bzw. **FM1 102.90**	Sendername bzw. Speicherebene/Frequenz
FM1 18:30	Speicherebene/Uhrzeit

CD-/MP3-/WMA-Betrieb

Grundlegende Informationen

Sie können mit diesem Autoradio Audio-CDs (CDDA) und CD-R/RWs mit Audio-, MP3- oder WMA-Dateien sowie MP3- oder WMA-Dateien auf USB-Datenträgern abspielen.

Hinweise:

- Für eine einwandfreie Funktion verwenden Sie nur CDs mit dem Compact-Disc-Logo.
- Blaupunkt kann nicht die einwandfreie Funktion von kopiergeschützten CDs sowie aller auf dem Markt erhältlichen CD-Rohlinge und USB-Datenträger garantieren.

Beachten Sie beim Vorbereiten eines MP3-/WMA-Datenträgers die folgenden Angaben:

- Benennung von Titeln und Verzeichnissen:
  - Max. 32 Zeichen ohne Dateiendung „.mp3" bzw. „.wma" (bei mehr Zeichen verringert sich die Anzahl der vom Autoradio erkennbaren Titel und Ordner)
  - Keine Umlaute oder Sonderzeichen
- CD-Formate: Audio-CD (CDDA), CD-R/RW, Ø: 12 cm
- CD-Datenformate: ISO 9669 Level 1 und 2, Joliet
- CD-Brenngeschwindigkeit: Max. 16-fach (empfohlen)
- USB-Format/-Dateisystem: Mass Storage Device (Massenspeicher) / FAT16/32
- Dateiendung von Audiodateien:
  - .MP3 für MP3-Dateien
  - .WMA für WMA-Dateien
- WMA-Dateien nur ohne Digital Rights Management (DRM) und erstellt mit Windows Media Player ab Version 8
- MP3-ID3-Tags: Version 1 und 2
- Bitrate für die Erzeugung von Audiodateien:
  - MP3: 32 bis 320 kbps
  - WMA: 32 bis 192 kbps
- In Abhängigkeit der Datenstruktur auf dem USB-Medium können maximal bis zu 20 000 Einträge verwaltet werden.

In den CD-/MP3-/WMA-Betrieb wechseln

☛ Drücken Sie die Taste **SRC** (16) so oft, bis die gewünschte Audioquelle angezeigt wird:

- „CD": Eingelegte CD
- „USB": Angeschlossener USB-Datenträger
- „AUX": Angeschlossene externe Audioquelle

Hinweise:

- Die jeweilige Audioquelle kann nur ausgewählt werden, wenn ein entsprechender Datenträger eingelegt ist bzw. ein entsprechendes Gerät angeschlossen ist.
- Falls das Autoradio die Daten eines angeschlossenen Gerätes oder Datenträgers vor der Wiedergabe erst lesen muss, erscheint solange „READING" (Einlesen) im Display. Die Dauer des Einlesens hängt von der Datenmenge und Bauart des Gerätes bzw. Datenträgers ab. Falls Gerät oder Datenträger fehlerhaft sind oder die übertragenen Daten nicht wiedergegeben werden können, wird eine entsprechende Meldung im Display angezeigt (z. B. „USB ERROR" (USB-Fehler)).
- Das Autoradio kann nicht zum Aufladen von USB-Geräten oder Mobiltelefonen verwendet werden.

CD einlegen/entnehmen

CD einlegen



Zerstörungsgefahr des CD-Laufwerks!

Unrund konturierte CDs (Shape-CDs) und CDs mit 8 cm Durchmesser (Mini-CDs) dürfen nicht verwendet werden.

Für Beschädigungen des CD-Laufwerks durch ungeeignete CDs wird keine Haftung übernommen.

Hinweis:

Der automatische Einzug der CD darf nicht behindert oder unterstützt werden.

☛ Schieben Sie die CD mit der bedruckten Seite nach oben in den CD-Schacht (5), bis ein Widerstand spürbar wird.

Die CD wird automatisch eingezogen und ihre Daten werden überprüft. Danach beginnt die Wiedergabe im CD- bzw. MP3-Betrieb.

Hinweis:

Kann die eingelegte CD nicht wiedergegeben werden, wird kurz „CD ERROR" (CD-Fehler) angezeigt und die CD wird nach ca. 2 Sekunden automatisch ausgeschoben.

CD entnehmen

Hinweis:

Das Ausschieben der CD darf nicht behindert oder unterstützt werden.

☛ Drücken Sie die Taste ⏏ (8), um eine eingelegte CD auszuschieben.

Hinweise:

- Eine ausgeschobene und nicht entnommene CD wird nach ca. 10 Sekunden automatisch wieder eingezogen.
- Sie können CDs auch ausschieben lassen, wenn das Autoradio ausgeschaltet ist oder wenn eine andere Audioquelle aktiv ist.

USB-Datenträger anschließen/ entfernen

USB-Datenträger anschließen

☛ Schalten Sie das Autoradio aus, damit der Datenträger korrekt angemeldet wird.

☛ Ziehen Sie die Schutzkappe der USB-Buchse (10) nach vorn, bis sie sich aus der USB-Buchse löst, und klappen Sie sie nach unten.

☛ Schließen Sie den USB-Datenträger an.

☛ Schalten Sie das Autoradio ein.

Wird der USB-Datenträger das erste Mal als Audioquelle ausgewählt, werden zunächst die Daten eingelesen.

Hinweise:

- Kann der angeschlossene USB-Datenträger nicht wiedergegeben werden, wird kurz „USB ERROR" (USB-Fehler) angezeigt.
- Die für das Einlesen benötigte Zeit hängt von der Bauart und Größe des USB-Datenträgers ab.

USB-Datenträger entfernen

☛ Schalten Sie das Autoradio aus, damit der Datenträger korrekt abgemeldet wird.

☛ Ziehen Sie den USB-Datenträger ab.

☛ Schließen Sie die Schutzkappe der USB-Buchse (10).

Titel wählen

☛ Drücken Sie die Taste < / > (7) kurz, um zum vorherigen/nächsten Titel zu wechseln.

Hinweis:

Wenn der aktuelle Titel länger als 3 Sekunden spielt, startet einmaliges Drücken von < (7) den Titel erneut.

Ordner wählen (nur im MP3-/WMA-Betrieb)

☛ Drücken Sie die Taste ∨ / ∧ (7), um zum vorherigen/nächsten Ordner zu wechseln.

Schneller Suchlauf

☛ Halten Sie die Taste < / > (7) solange gedrückt, bis die gewünschte Stelle erreicht ist.

Wiedergabe unterbrechen

☛ Drücken Sie die Taste **3** ⏯ (14), um die Wiedergabe zu unterbrechen („PAUSE") bzw. wieder fortzusetzen.

Alle Titel anspielen

Mit der Scan-Funktion werden alle verfügbaren Titel angespielt.

☛ Drücken Sie die Taste **MENU** (2) für ca. 2 Sekunden, um das Anspielen zu starten, bzw. kurz, um den aktuell angespielten Titel weiter zu hören.

Während des Anspielens werden im Display abwechselnd „SCAN" und die aktuelle Titelnummer bzw. der Dateiname angezeigt.

Hinweis:

Die Anspielzeit ist einstellbar (siehe Kap. „Benutzereinstellungen", Abschnitt „Einstellungen im Menü „VARIOUS" (Diverses) vornehmen", Menüpunkt „SCAN TIME" (Anspielzeit)).

Titel in zufälliger Reihenfolge abspielen

☛ Drücken Sie die Taste **5 MIX** (14), um zwischen den Wiedergabemodi zu wechseln:

Betrieb	Anzeige	Bedeutung
CD	**MIX ALL**	Titel mischen
MP3/ WMA	**MIX DIR**	Titel des aktuellen Ordners mischen
	MIX ALL	Titel des Datenträgers mischen
Allg.	**MIX OFF**	Normale Wiedergabe

Ist die MIX-Funktion eingeschaltet, wird das Symbol **MIX** (alle Titel mischen) bzw. **MIX** (Titel des aktuellen Ordners mischen) im Display angezeigt.

Einzelne Titel oder Verzeichnisse wiederholt abspielen

☛ Drücken Sie die Taste **4 RPT** (14), um zwischen den Wiedergabemodi zu wechseln:

Betrieb	Anzeige	Bedeutung
CD	**RPT TRACK**	Titel wiederholen
MP3/ WMA	**RPT TRACK**	Titel wiederholen
	RPT DIR	Ordner wiederholen
Allg.	**RPT OFF**	Normale Wiedergabe

Ist die RPT-Funktion eingeschaltet, wird das Symbol (Titel wiederholen) bzw. (Ordner wiederholen) im Display angezeigt.

Anzeige wechseln

☛ Drücken Sie die Taste **DIS** (17) ein- oder mehrmals, um zwischen diesen Anzeigen zu wechseln:

Betrieb	Anzeige	Bedeutung
CD	**T01 00:15**	Titelnummer und Spielzeit
	T01 03:37	Titelnummer und -dauer
	T01 18:30	Titelnummer und Uhrzeit
MP3/ WMA	**FILE**	Dateiname
	ARTIST	Interpret*
	ALBUM	Albumname*
	SONG	Titelname*
	PLAY 00:15	Spielzeit
	TOTAL03:37	Titeldauer
	CLOCK18:30	Uhrzeit

* Titelname, Interpret und Albumname müssen als ID3-Tag gespeichert sein, um angezeigt zu werden.

Browse-Modus

Im Browse-Modus können Sie gezielt einen bestimmten Titel auf dem MP3-/WMA-Datenträger suchen und auswählen, ohne die laufende Wiedergabe zu unterbrechen.

Browse-Modus aufrufen

☛ Drücken Sie die Taste **1 LIST** (14), um den Browse-Modus aufzurufen.

Das Symbol LIST blinkt im Display. Zusätzlich erscheint das Symbol (Ordner) bzw. ♫ (Titel). Der erste bzw. aktuelle Ordner auf dem Datenträger wird angezeigt.

Hinweise:

- Der erste Ordner wird nur angezeigt, wenn der Browse-Modus das erste Mal nach dem Einlegen bzw. Anschließen des Datenträgers aufgerufen wird. Danach erscheint beim Aufrufen des Browse-Modus jeweils der aktuelle Ordner.
- Sie können den Browse-Modus jederzeit durch Drücken der Taste **1 LIST** (14) verlassen.

☛ Drücken Sie ein- oder mehrmals die Taste ∨ / ∧ (7), um einen anderen Ordner auszuwählen.

☛ Drücken Sie die Taste > (7), um die Titel des ausgewählten Ordners anzuzeigen.

Der erste Titel des Ordners wird im Display angezeigt.

Hinweis:

Durch Drücken der Taste < (7) gelangen Sie wieder zurück in die Ordnerliste.

☛ Drücken Sie ein- oder mehrmals die Taste ∨ / ∧ (7), um einen anderen Titel auszuwählen.

☛ Drücken Sie die Taste > (7), um den Titel wiederzugeben.

Die Wiedergabe beginnt. Sie verlassen den Browse-Modus.

Titelschnellwahl (Fast-Browsing)

Fast-Browsing ermöglicht Ihnen einen schnelleren Zugriff auf Titel. Statt der Pfeiltasten (7) verwenden Sie den Lautstärkeregler (4) für das Auswählen von Listeneinträgen:

Funktion	Browse-Modus	Fast-Browse-Modus
Einträge in Listen auswählen	∨ / ∧ (7)	Lautstärkeregler (4)
Einträge bestätigen	> (7)	> (7)
In die übergeordnete Ebene zurückkehren	< (7)	< (7)

Das Fast-Browsing schalten Sie im Benutzermenü ein bzw. aus (siehe Kap. „Benutzereinstellungen“, Abschnitt „Einstellungen im Menü „VARIOUS“ (Diverses) vornehmen“, Menüpunkt „BROWSE“ (Schnellwahl)).

Hinweis:

Bei eingeschaltetem Fast-Browsing können Sie im Browse-Modus nicht die Lautstärke ändern. Verlassen Sie dazu erst den Browse-Modus durch Drücken der Taste **1 LIST** (14) oder durch Starten der Titelwiedergabe.

Bluetooth® (nur Heidelberg 220 BT)

Sie können das Autoradio via Bluetooth® mit anderen Bluetooth®-fähigen Geräten wie Mobiltelefonen oder MP3-Spielern verbinden. So können Sie das Autoradio mit seinem integrierten Mikrofon als Freisprecheinrichtung für verbundene Mobiltelefone nutzen und die Audioausgabe von anderen Bluetooth®-Geräten steuern und über die Autoradiolautsprecher wiedergeben (Bluetooth®-Streaming).

Die Bluetooth®-Technologie ist eine drahtlose Verbindung mit kurzer Reichweite. Daher müssen sich Bluetooth®-Geräte für die Herstellung und Aufrechterhaltung einer Verbindung in der Nähe des Autoradios (im Fahrzeug) befinden.

Um eine Bluetooth®-Verbindung herzustellen, müssen Sie das Autoradio und das Bluetooth®-Gerät zuerst koppeln. Wenn Sie die Geräte koppeln, wird anschließend automatisch eine Bluetooth®-Verbindung hergestellt. Diese Verbindung besteht, solange das Bluetooth®-Gerät in Reichweite ist. Wird die Verbindung unterbrochen, z. B. weil Sie sich mit einem Mobiltelefon außer Reichweite bewegen, wird die Verbindung automatisch wiederhergestellt, sobald Sie sich wieder in Reichweite befinden.

Sie können jeweils nur ein Mobiltelefon und Streaming-Gerät mit dem Autoradio verbinden. Wenn Sie ein neues Gerät mit dem Autoradio verbinden, wird ggf. die Verbindung zu einem aktuell verbundenen Gerät automatisch unterbrochen. Das Autoradio lässt aber bis zu 5 verschiedene Bluetooth®-Geräte gekoppelt, und Sie können jedes dieser Geräte schnell und bequem wieder mit dem Autoradio verbinden.

Bluetooth®-Menü

Im Bluetooth®-Menü finden Sie alle Funktionen für das Koppeln, Verbinden und Verwalten von Bluetooth®-Geräten.

Bluetooth®-Menü aufrufen

- ☛ Drücken Sie die Taste **MENU** (2) kurz, um das Benutzermenü zu öffnen.
- ☛ Drücken Sie die Taste ∨ / ∧ (7) so oft,, bis der Menüpunkt „BLUETOOTH“ ausgewählt ist.
- ☛ Drücken Sie die Taste > (7), um das Bluetooth®-Menü zu öffnen.
- ☛ Drücken Sie die Taste ∨ / ∧ (7) so oft, bis der gewünschte Menüpunkt ausgewählt ist.
- ☛ Nehmen Sie die Einstellung vor (siehe die folgenden Abschnitte).
- ☛ Drücken Sie die Taste **MENU** (2) kurz, um das Menü zu verlassen.

Hinweise:

- Das Bluetooth®-Menü wird automatisch ca. 30 Sekunden nach der letzten Tastenbetätigung verlassen und Sie kehren zum Display der aktuellen Audioquelle zurück.
- Im Menü gelangen Sie durch Drücken der Taste < (7) jeweils zurück in die übergeordnete Menüebene.
- Falls ein Bluetooth®-Vorgang läuft (z. B. die Wiederherstellung der Verbindung zum zuletzt verbundenen Gerät), sind die Funktionen des Bluetooth®-Menüs gesperrt. Falls Sie in dieser Zeit versuchen, das Bluetooth®-Menü zu öffnen, wird im Display kurz „LINK BUSY“ (Verbindung belegt) angezeigt. Falls Sie den Bluetooth®-Vorgang abbrechen und das Bluetooth®-Menü öffnen möchten, drücken Sie die Taste ☎ (13).

Gerät koppeln und verbinden

Hinweis:

Sie können mit diesem Autoradio bis zu 5 Bluetooth®-Geräte koppeln. Koppeln Sie ein sechstes, wird das Bluetooth®-Gerät gelöscht, welches zuerst gekoppelt wurde.

Mobiltelefon koppeln und verbinden

Hinweis:

Besteht aktuell eine Verbindung zu einem Mobiltelefon, wird diese Verbindung automatisch getrennt, wenn Sie ein weiteres Mobiltelefon koppeln und verbinden.

☛ Wählen Sie im Bluetooth®-Menü den Menüpunkt „PAIRING“ (Anmelden).

☛ Drücken Sie die Taste > (7), um ein Mobiltelefon zu koppeln.

Im Display wird „PAIRING“ (Anmelden) angezeigt und das Bluetooth®-Symbol ᛒ blinkt. Das Autoradio kann jetzt für ca. 2 Minuten von einem Bluetooth®-Mobiltelefon erkannt und verbunden werden.

☛ Suchen Sie von Ihrem Mobiltelefon aus das Autoradio (Bluetooth®-Name: „BLAUPUNKT“).

Sobald das Autoradio vom Mobiltelefon gefunden wird und verbunden werden soll, erscheint im Display kurz „ENTER PIN“ (PIN eingeben) und die aktuell gespeicherte PIN (standardmäßig „1234“).

☛ Stellen Sie von Ihrem Mobiltelefon aus die Verbindung her. Geben Sie dabei die vom Autoradio angezeigte PIN ein.

Im Display wird ggf. „PAIRED“ (Angemeldet) und dann „CONNECTED“ (Verbunden) angezeigt, sobald das Autoradio und das Mobiltelefon gekoppelt und verbunden werden.

Hinweise:

- Falls keine Verbindung hergestellt werden kann, wird kurz „CONNECT FAILED“ (Verbindung fehlgeschlagen) angezeigt.
- Falls nach dem Einschalten des Autoradios das zuletzt verbundene Telefon nicht gefunden wird, versucht das Autoradio ggf. eines der anderen gekoppelten Telefone zu verbinden. Wenn keines der Telefone gefunden wird, erscheint kurz „NO DEVICE“ (Kein Gerät) im Display.

Bluetooth®-Streaming-Gerät koppeln und verbinden

Hinweis:

Besteht aktuell eine Verbindung zu einem Streaming-Gerät, wird diese Verbindung automatisch getrennt, wenn Sie ein weiteres Streaming-Gerät koppeln und verbinden.

☛ Wählen Sie im Bluetooth®-Menü den Menüpunkt „PAIRING“ (Anmelden).

☛ Drücken Sie die Taste > (7), um ein Streaming-Gerät zu koppeln.

Im Display wird die aktuell gespeicherte PIN (standardmäßig „1234“) angezeigt. Falls erforderlich, geben Sie die PIN des Streaming-Gerätes ein:

☛ Drehen Sie den Lautstärkeregler (4), um für die jeweilige Stelle eine Ziffer zu wählen.

☛ Drücken Sie die Taste > bzw. < (7), um zur nächsten bzw. vorigen Stelle zu gelangen.

☛ Drücken Sie die Taste > (7) so oft, bis Sie über die letzte Stelle hinaus gelangen, um die eingegebene PIN zu bestätigen.

Hinweis:

Nicht alle Streaming-Geräte verlangen die Eingabe ihrer PIN am Autoradio. Bei einigen Streaming-Geräten müssen Sie stattdessen die PIN des Autoradios eingeben. Für solche Geräte drücken Sie nur die Taste > (7) so oft, bis Sie über die letzte Stelle hinaus gelangen und so die aktuelle PIN bestätigen, und geben Sie diese PIN dann am Streaming-Gerät ein.

Im Display wird „PAIRING“ (Anmelden) angezeigt und das Bluetooth®-Symbol ᛒ blinkt. Das Autoradio kann jetzt für ca. 2 Minuten von dem Streaming-Gerät erkannt und verbunden werden.

☛ Suchen Sie von Ihrem Streaming-Gerät aus das Autoradio (Bluetooth®-Name: „BLAUPUNKT“) und stellen Sie die Verbindung her. Geben Sie dabei ggf. die PIN des Autoradios ein.

Im Display wird ggf. „PAIRED“ (Angemeldet) und dann „CONNECTED“ (Verbunden) angezeigt, sobald das Autoradio und das Streaming-Gerät gekoppelt und verbunden werden.

Hinweise:

- Falls keine Verbindung hergestellt werden kann, wird kurz „CONNECT FAILED“ (Verbindung fehlgeschlagen) angezeigt.
- Nach dem Einschalten versucht das Autoradio automatisch, das zuletzt verbundene Gerät wieder zu verbinden. Falls der Verbindungsversuch scheitert, wird kurz „DISCONNECTED“ (Nicht verbunden) im Display angezeigt. Versuchen Sie ggf. die Verbindung vom Streaming-Gerät aus wieder herzustellen.
- Falls nach dem Einschalten des Autoradios das zuletzt verbundene Gerät nicht gefunden wird, versucht das Autoradio ggf. eines der anderen gekoppelten Geräte zu verbinden. Wenn keines der Geräte gefunden wird, erscheint kurz „NO DEVICE“ (Kein Gerät) im Display.

Telefonfunktionen

Eingehenden Anruf annehmen/abweisen

Bei einem eingehenden Anruf werden im Display abwechselnd „IN CALL“ (Eingehender Anruf) und die Nummer des Anrufers angezeigt. Die aktuelle Audioquelle wird stummgeschaltet und ein Rufton ertönt über die Autoradiolautsprecher.

Hinweis:

Falls die Nummer des Anrufers nicht übermittelt wird, wird statt der Nummer „IN CALL“ (Eingehender Anruf) angezeigt. Falls die Nummer des Anrufers zusammen mit einem Namen im Autoradio gespeichert ist, werden der Name des Eintrags und die Nummer angezeigt (siehe Abschnitt „Telefonnummer im Autoradio speichern“ in diesem Kapitel).

☛ Drücken Sie die Taste ⑫, um den Anruf anzunehmen.

Im Display werden „CALL“ (Anruf) und die laufende Gesprächszeit angezeigt.

☛ Drücken Sie die Taste ⑬, um den Anruf abzuweisen bzw. um das laufende Gespräch zu beenden.

Im Display wird „END CALL“ (Anruf beendet) angezeigt.

Hinweise:

- Während des Gesprächs können Sie mit dem Lautstärkeregler ④ die Lautstärke ändern bzw. durch Kurzdruck der Ein-/Aus-Taste ③ das Gerät stummschalten.
- Sie können die Lautstärke für die Gesprächswiedergabe im Benutzermenü voreinstellen (siehe Kapitel „Benutzereinstellungen“, „Einstellung im Menü „VOLUME“ (Lautstärke) vornehmen“, „TEL VOLUME (Freisprechlautstärke)“).

Anruf tätigen

☛ Wählen Sie im Bluetooth®-Menü den Menüpunkt „DIAL NEW NUMBER“ (Neue Nummer wählen).

☛ Drücken Sie die Taste > ⑦, um das Eingabemenü zu öffnen.

Sie können jetzt eine Telefonnummer mit bis zu 20 Stellen eingeben:

☛ Drehen Sie den Lautstärkeregler ④, um für die jeweilige Stelle eine Ziffer zu wählen.

☛ Drücken Sie die Taste > bzw. < ⑦, um zur nächsten bzw. vorigen Stelle zu gelangen.

Hinweise:

- Sie können auch durch Drücken der Ein-/Aus-Taste ③ zur nächsten Stelle gelangen.
- Während der Eingabe der Telefonnummer können Sie nicht die Lautstärke ändern oder das Autoradio stumm schalten (Mute)

☛ Drücken Sie die Taste ⑫, um die eingegebene Nummer anzurufen.

Im Display werden abwechselnd „CALLING" (Rufaufbau) und die gewählte Nummer angezeigt.

Sobald Ihr Gesprächspartner das Gespräch annimmt, werden im Display „CALL" (Anruf) und die laufende Gesprächszeit angezeigt.

Bei Beendigung des Gesprächs wird kurz „END CALL" (Anruf beendet) angezeigt.

Anruf mit der Sprachwahl (Voice Dial) tätigen

Hinweis:

Diese Funktion steht nur zur Verfügung, wenn das verbundene Mobiltelefon Sprachwahl unterstützt.

☛ Wählen Sie im Bluetooth®-Menü den Menüpunkt „VOICE DIAL" (Sprachwahl).

☛ Drücken Sie die Taste > (7), um die Spracherkennung zu aktivieren.

- oder -

☛ Drücken Sie die Taste (12) für ca. 2 Sekunden, um mit der Schnellwahl die Spracherkennung zu aktivieren.

Das Autoradio wird stumm geschaltet und im Display wird „SPEAK NOW" (Jetzt sprechen) angezeigt.

☛ Nennen Sie den Namen für den gewünschten Teilnehmer.

Hinweise:

- Falls bei Aktivierung der Spracherkennung keine Bluetooth®-Verbindung besteht, wird kurz „VOICE DIAL FAILED" (Sprachwahl fehlgeschlagen) angezeigt.
- Falls der genannte Name nicht erkannt wird oder die Zeit für die Spracherkennung bereits abgelaufen ist, wird kurz „VOICE DIAL FAILED" (Sprachwahl fehlgeschlagen) angezeigt.
- Sie können die Spracherkennung abbrechen, indem Sie die Taste (13) drücken.
- Beachten Sie, dass die Dauer der Spracherkennung begrenzt ist und vom jeweiligen Mobiltelefon abhängt.

Telefonnummer im Autoradio speichern

Sie können fünf Telefonnummern im Autoradio speichern und mit der Schnellwahl (siehe folgenden Abschnitt) anrufen.

☛ Geben Sie die Telefonnummer wie im Abschnitt „Anruf tätigen" beschrieben ein.

☛ Drücken Sie die gewünschte Speichertaste **1 - 5** (14) für ca. 2 Sekunden, um die Nummer zu speichern.

Sie können jetzt einen Namen mit bis zu 15 Stellen eingeben:

☛ Drehen Sie den Lautstärkeregler (4), um für die jeweilige Stelle ein Zeichen zu wählen.

☛ Drücken Sie die Taste > bzw. < (7), um zur nächsten bzw. vorigen Stelle zu gelangen.

Hinweis:

Sie können auch durch Drücken der Ein-/Aus-Taste (3) zur nächsten Stelle gelangen.

☛ Drücken Sie die Speichertaste **1 - 5** (14) erneut für ca. 2 Sekunden, um Nummer und Namen zu speichern.

Im Display wird kurz „NUMBER SAVED" (Nummer gespeichert) angezeigt. Danach kehren Sie in das Bluetooth®-Menü, Menüpunkt „DIAL NEW NUMBER" (Neue Nummer wählen) zurück.

Hinweis:

Eine zuvor auf der Speichertaste gespeicherte Nummer wird ersetzt.

Schnellwahl für eine beliebige Telefonnummer bzw. für die zuletzt gewählte oder eine gespeicherte Nummer

Mit der Schnellwahl können Sie einen Anruf tätigen, ohne die entsprechende Funktion erst im Bluetooth®-Menü auswählen zu müssen.

Um die zuletzt gewählte Nummer anzurufen,

☛ drücken Sie die Taste (12).

Im Display wird die zuletzt gewählte Nummer angezeigt.

Hinweis:

Ist aktuell kein Mobiltelefon verbunden, wird das Bluetooth®-Menü geöffnet. Der Menüpunkt „PAIRING“ (Anmelden) ist ausgewählt.

☛ Drücken Sie die Taste ✆ (12), um die Nummer anzurufen.

Im Display werden abwechselnd „CALLING“ (Rufaufbau) und die gewählte Nummer angezeigt.

Um eine gespeicherte Nummer anzurufen,

☛ drücken Sie die Taste ✆ (12).

☛ Drücken Sie eine Speichertaste **1 - 5** (14), um die dort gespeicherte Nummer aufzurufen.

Hinweis:

Ist unter der gewählten Speichertaste keine Nummer gespeichert, wird kurz „NO NUMBER“ (Keine Nummer) angezeigt.

☛ Drücken Sie die Taste ✆ (12), um die Nummer anzurufen.

Im Display werden abwechselnd „CALLING“ (Rufaufbau) und die gewählte Nummer angezeigt.

Um eine beliebige Nummer anzurufen,

☛ drücken Sie die Taste ✆ (12).

☛ Drücken Sie die Ein-/Aus-Taste (3), um das Eingabemenü zu öffnen und eine Nummer einzugeben (Geben Sie die Telefonnummer wie im Abschnitt „Anruf tätigen“ beschrieben ein).

☛ Drücken Sie die Taste ✆ (12), um die Nummer anzurufen.

Im Display werden abwechselnd „CALLING“ (Rufaufbau) und die gewählte Nummer angezeigt.

Bluetooth®-Streaming-Betrieb

Bluetooth®-Streaming-Betrieb starten

☛ Drücken Sie die Taste **SRC** (16) so oft, bis „BT-STREAM“ im Display angezeigt wird.

Die Wiedergabe beginnt.

Hinweise:

- Der Bluetooth®-Streaming-Betrieb ist nur wählbar, wenn ein geeignetes Streaming-Gerät verbunden ist.
- Falls die Verbindung zum Streaming-Gerät während der Wiedergabe verloren geht, wird kurz „DISCONNECTED“ (Getrennt) angezeigt und das Autoradio wechselt zur vorherigen Audioquelle.

Titel wählen

☛ Drücken Sie die Taste < / > (7) kurz, um zum vorherigen/nächsten Titel zu wechseln.

Wiedergabe unterbrechen

☛ Drücken Sie die Taste **3** ⏯ (14), um die Wiedergabe zu unterbrechen („PAUSE“) bzw. wieder fortzusetzen.

Weitere Funktionen im Bluetooth®-Menü

Bluetooth®-PIN ändern

Das Autoradio besitzt werkseitig die Bluetooth®-PIN „1234“, die Sie z. B. beim Koppeln eines Mobiltelefons am Mobiltelefon eingeben müssen. Sie können diese PIN ändern.

☛ Wählen Sie im Bluetooth®-Menü den Menüpunkt „PIN EDIT“ (PIN ändern).

☛ Drücken Sie die Taste > (7), um das Eingabemenü zu öffnen.

Sie können jetzt die PIN eingeben:

☛ Drehen Sie den Lautstärkeregler (4), um für die jeweilige Stelle eine Ziffer zu wählen.

☛ Drücken Sie die Taste > bzw. < (7), um zur nächsten bzw. vorigen Stelle zu gelangen.

Hinweis:

Während der PIN-Eingabe können Sie die Lautstärke nicht ändern.

☛ Drücken Sie die Taste > (7) so oft, bis Sie über die letzte Stelle hinaus gelangen, um die eingegebene PIN zu bestätigen und in das Bluetooth®-Menü zurückzukehren.

Gekoppelte Geräte verwalten

Im Bluetooth®-Menü können Sie die gekoppelten Bluetooth®-Geräte (Mobiltelefone und Streaming-Geräte wie MP3-Spieler) verwalten.
In den Gerätelisten für Mobiltelefone und Streaming-Geräte werden die Bluetooth®-Namen bzw. -Adressen der gekoppelten Geräte angezeigt. Hier können Sie:

- Die Verbindung zum aktuell verbundenen Bluetooth®-Gerät trennen
- Eine Verbindung zu einem der gekoppelten Bluetooth®-Geräte herstellen
- Ein Bluetooth®-Gerät entkoppeln

☛ Wählen Sie im Bluetooth®-Menü den Menüpunkt „PHONE LIST“ (Telefonliste) bzw. „STREAMING LIST“ (Streaming-Liste).

☛ Drücken Sie die Taste > (7), um die gewählte Liste zu öffnen.

Das erste Gerät in der Liste wird angezeigt.

Hinweis:

Falls kein Gerät gekoppelt ist, wird kurz „NO DEVICE“ (Kein Gerät) angezeigt.

☛ Drücken Sie ein- oder mehrmals die Taste ∨ / ∧ (7), um ein anderes Gerät auszuwählen.

☛ Drücken Sie die Taste > (7), um zwischen den folgenden Optionen zu wählen:

Um das ausgewählte Gerät zu verbinden,

☛ drücken Sie die Taste ∨ / ∧ (7) so oft, bis der Menüpunkt „CONNECT DEVICE …“ (Gerät verbinden …) ausgewählt ist.

☛ Drücken Sie die Taste > (7), um das Gerät zu verbinden.

Sobald das Gerät verbunden ist, wird kurz „CONNECTED“ (Verbunden) angezeigt und Sie kehren in das Bluetooth®-Menü zurück.

Hinweis:

Falls keine Verbindung hergestellt werden kann, wird kurz „CONNECT FAILED“ (Verbindung fehlgeschlagen) angezeigt. Falls das Gerät bereits verbunden ist, wird kurz „CONNECTED“ (Verbunden) angezeigt.

Um die Verbindung zum ausgewählten Gerät zu trennen,

☛ drücken Sie die Taste ∨ / ∧ (7) so oft, bis der Menüpunkt „DISCONNECT DEVICE …“ (Gerät trennen …) ausgewählt ist.

☛ Drücken Sie die Taste > (7), um das Gerät zu trennen.

Im Display wird kurz „DISCONNECTED“ (Getrennt) angezeigt und Sie kehren in das Bluetooth®-Menü zurück.

Um das ausgewählte Gerät zu entkoppeln,

☛ drücken Sie die Taste ∨ / ∧ (7) so oft, bis der Menüpunkt „DELETE DEVICE …“ (Gerät löschen …) ausgewählt ist.

☛ Drücken Sie die Taste > (7), um das Gerät zu entkoppeln.

Im Display wird kurz „DELETED“ (Gelöscht) angezeigt und Sie kehren in das Bluetooth®-Menü zurück.

Alle gekoppelten Geräte entkoppeln

☛ Wählen Sie im Bluetooth®-Menü den Menüpunkt „DELETE ALL PAIRED DEVICES“ (Alle gekoppelten Geräte löschen).

☛ Drücken Sie die Taste > (7), um alle Mobiltelefone bzw. Streaming-Geräte zu entkoppeln.

Im Display wird kurz „ALL DEVICES DELETED“ (Alle Geräte gelöscht) angezeigt.

Externe Audioquellen

Front-AUX-IN-Buchse



Gefahr!

Erhöhte Verletzungsgefahr durch Stecker.

Im Falle eines Unfalls kann der hervorstehende Stecker in der Front-AUX-IN-Buchse Verletzungen verursachen. Die Verwendung gerader Stecker oder Adapter führt zu einem erhöhten Verletzungsrisiko.

Aus diesem Grund empfehlen wir die Nutzung von abgewinkelten Klinkensteckern, z. B. das Blaupunkt Zubehör-Kabel (7 607 001 535).

Sobald eine externe Audioquelle wie z. B. ein tragbarer MP3-Spieler an die Front-AUX-IN-Buchse (11) angeschlossen ist, kann sie mit der Taste **SRC** (16) ausgewählt werden. Im Display wird dann „AUX" angezeigt.

Klangeinstellungen

Im Menü „AUDIO" können Sie folgende Klangeinstellungen ändern:

- Bass- und Höhenpegel einstellen
- Lautstärkeverteilung links/rechts (Balance) bzw. vorn/hinten (Fader) einstellen
- Anhebung der Bässe bei geringer Lautstärke (X-Bass) einstellen
- Ein Klangprofil (Presets) auswählen

Menü „AUDIO" aufrufen und verlassen

☛ Drücken Sie die Taste **MENU** (2) kurz, um das Benutzermenü zu öffnen.

☛ Drücken Sie die Taste ∨ / ∧ (7) so oft, bis der Menüpunkt „AUDIO" ausgewählt ist.

☛ Drücken Sie die Taste > (7), um das Menü „AUDIO" zu öffnen.

☛ Drücken Sie die Taste ∨ / ∧ (7) so oft, bis der gewünschte Menüpunkt ausgewählt ist.

☛ Nehmen Sie die Einstellung vor (siehe nächsten Abschnitt).

☛ Drücken Sie die Taste **MENU** (2) kurz, um das Menü zu verlassen.

Hinweise:

- Das Menü wird automatisch ca. 16 Sekunden nach der letzten Tastenbetätigung verlassen und Sie kehren zum Display der aktuellen Audioquelle zurück.
- Im Menü gelangen Sie durch Drücken der Taste < (7) jeweils zurück in die übergeordnete Menüebene.

Einstellungen im Menü „AUDIO" vornehmen

BASS

Basspegel. Einstellungen: -7 bis +7.

☛ Drücken Sie die Taste > (7), um das Untermenü zu öffnen.

☛ Drehen Sie den Lautstärkeregler (4), um die Einstellung vorzunehmen.

TREBLE

Höhenpegel. Einstellungen: -7 bis +7.

☛ Drücken Sie die Taste > (7), um das Untermenü zu öffnen.

☛ Drehen Sie den Lautstärkeregler (4), um die Einstellung vorzunehmen.

BALANCE

Lautstärkeverteilung links/rechts. Einstellungen: L9 (links) bis R9 (rechts).

☛ Drücken Sie die Taste > (7), um das Untermenü zu öffnen.

☛ Drehen Sie den Lautstärkeregler (4), um die Einstellung vorzunehmen.

FADER

Lautstärkeverteilung vorn/hinten. Einstellungen: R9 (hinten) bis F9 (vorn).

☛ Drücken Sie die Taste > (7), um das Untermenü zu öffnen.

☛ Drehen Sie den Lautstärkeregler (4), um die Einstellung vorzunehmen.

X-BASS

Anhebung der Bässe bei geringer Lautstärke. Einstellungen: OFF (aus), 1, 2, 3 (stärkste Anhebung).

☛ Drücken Sie die Taste > (7), um das Untermenü zu öffnen.

☛ Drehen Sie den Lautstärkeregler (4), um die Einstellung vorzunehmen.

PRESETS (Klangprofil)

Equalizer-Voreinstellung wählen. Einstellungen: POP, ROCK, CLASSIC (Klassik), EQ OFF (Klangprofil aus; keine Voreinstellung).

☛ Drücken Sie die Taste > (7), um das Untermenü zu öffnen.

☛ Drehen Sie den Lautstärkeregler (4), um die Einstellung vorzunehmen.

Benutzereinstellungen

Benutzermenü aufrufen und Menü wählen

☛ Drücken Sie die Taste **MENU** (2) kurz, um das Benutzermenü zu öffnen.

Im Benutzermenü finden Sie die Benutzereinstellungen in den folgenden Menüs:

- TUNER
- AUDIO (siehe Kapitel „Klangeinstellungen“)
- DISPLAY
- VOLUME (Lautstärke)
- CLOCK (Uhrzeit)
- VARIOUS (Diverses)
- BLUETOOTH (nur Heidelberg 220 BT, siehe Kapitel „Bluetooth®“)

☛ Drücken Sie die Taste ∨ / ∧ (7) so oft, bis das gewünschte Menü ausgewählt ist.

☛ Drücken Sie die Taste > (7), um das gewählte Menü zu öffnen.

☛ Drücken Sie die Taste ∨ / ∧ (7) so oft, bis der gewünschte Menüpunkt ausgewählt ist.

☛ Nehmen Sie die Einstellung vor (siehe folgende Abschnitte).

☛ Drücken Sie die Taste **MENU** (2) kurz, um das Menü zu verlassen.

Hinweise:

- Das Menü wird automatisch ca. 16 Sekunden nach der letzten Tastenbetätigung verlassen und Sie kehren zum Display der aktuellen Audioquelle zurück.
- Im Menü gelangen Sie durch Drücken der Taste < (7) jeweils zurück in die übergeordnete Menüebene.

Einstellungen im Menü „TUNER“ vornehmen

RDS

RDS-Funktion ein- oder ausschalten. Einstellungen: ON (ein), OFF (aus).

☛ Drücken Sie die Taste > (7), um das Untermenü zu öffnen.

☛ Drehen Sie den Lautstärkeregler (4), um zwischen den Einstellungen zu wechseln.

TRAFFIC (Verkehrsinfo)
(nur Empfangsregion EUROPE (Europa))

Nur im FM-Radiobetrieb möglich: Vorrang für Verkehrsmeldungen ein- oder ausschalten. Einstellungen: ON (ein), OFF (aus).

☛ Drücken Sie die Taste > (7), um das Untermenü zu öffnen.

☛ Drehen Sie den Lautstärkeregler (4), um zwischen den Einstellungen zu wechseln.

Bei eingeschaltetem Vorrang für Verkehrsfunk wird das Symbol im Display angezeigt.

TUN BAND (Bandauswahl)

Speicherebenen aktivieren bzw. deaktivieren.

Deaktivierbare Speicherebenen:

Region	Speicherebenen
EUROPE (Europa)	FM2, FMT, MW
USA	FM2, FMT, AM, AMT
S-AMERICA (Südamerika)	FM2, FMT, AM, AMT
THAILAND	FM2, FMT, AM, AMT

Einstellung jeweils: ON (ein), OFF (aus).

- ☛ Drücken Sie die Taste > (7), um das Untermenü zu öffnen.
- ☛ Drücken Sie die Taste ∨ / ∧ (7) so oft, bis die gewünschte Speicherebene angezeigt wird.
- ☛ Drücken Sie die Taste > (7), um die Einstellung zu ändern.
- ☛ Drehen Sie den Lautstärkeregler (4), um zwischen den Einstellungen ON (ein; Speicherebene aktivieren) und OFF (aus; Speicherebene deaktivieren) zu wechseln.

Deaktivierte Speicherebenen werden bei der Quellenwahl mit der Taste **SRC** (16) übersprungen.

Hinweise:

- Werkseitig sind alle AM Speicherebenen deaktiviert.
- Wird eine Speicherebene deaktiviert, bleiben die auf dieser Speicherebene gespeicherten Sender erhalten.

REGIONAL
(nur Empfangsregion EUROPE (Europa))

Nur im FM-Radiobetrieb möglich: REGIONAL-Funktion ein- oder ausschalten. Einstellungen: ON (ein), OFF (aus).

- ☛ Drücken Sie die Taste > (7), um das Untermenü zu öffnen.
- ☛ Drehen Sie den Lautstärkeregler (4), um zwischen den Einstellungen zu wechseln.

SEEK SENS (Empfindlichkeit)

Empfindlichkeit des Sendersuchlaufs einstellen. Einstellungen: LO1 (niedrigste) – HI6 (höchste).

- ☛ Drücken Sie die Taste > (7), um das Untermenü zu öffnen.
- ☛ Drehen Sie den Lautstärkeregler (4), um zwischen den Einstellungen zu wechseln.

PTY

PTY-Funktion ein- oder ausschalten. Einstellungen: ON (ein), OFF (aus).

- ☛ Drücken Sie die Taste > (7), um das Untermenü zu öffnen.
- ☛ Drehen Sie den Lautstärkeregler (4), um zwischen den Einstellungen zu wechseln.

PTY LANG (PTY-Sprache)
(nur Empfangsregion EUROPE (Europa))

Sprache für die Anzeige der Programmtypen auswählen. Einstellungen: ENGLISH (Englisch), DEUTSCH (Deutsch), FRANCAIS (Französisch).

- ☛ Drücken Sie die Taste > (7), um das Untermenü zu öffnen.
- ☛ Drehen Sie den Lautstärkeregler (4), um eine Sprache auszuwählen.

AREA (Empfangsregion)

Empfangsregion für den Radioempfang auswählen. Einstellungen: EUROPE (Europa), USA, S-AMERICA (Südamerika), THAILAND.

- ☛ Drücken Sie die Taste > (7), um das Untermenü zu öffnen.
- ☛ Drücken Sie die Taste ∨ / ∧ (7), um eine Empfangsregion auszuwählen.
- ☛ Drücken Sie die Taste > (7), um die Empfangsregion einzustellen.
- ☛ Drücken Sie die Taste > (7), um die gewählte Empfangsregion zu bestätigen.

Einstellungen im Menü „DISPLAY“ vornehmen

DIM DAY/DIM NIGHT

Displayhelligkeit für den Tag (DIM DAY) bzw. für die Nacht (DIM NIGHT) einstellen. Einstellungen: 1 – 16.

☛ Drücken Sie die Taste > (7), um das Untermenü zu öffnen.

☛ Drehen Sie den Lautstärkeregler (4), um die Einstellung vorzunehmen.

Wenn Ihr Autoradio, wie in der Einbauanleitung beschrieben, angeschlossen ist und Ihr Fahrzeug über den entsprechenden Anschluss verfügt, erfolgt die Umschaltung der Displayhelligkeit für Tag und Nacht durch das Ein- bzw. Ausschalten der Fahrzeugbeleuchtung.

SCROLL (Scrollen)

Für die Anzeige von Laufschrift im Display (z. B. bei Anzeige von MP3-Dateinamen) zwischen einmaliger Anzeige oder fortgesetzter Wiederholung wählen. Einstellungen: 1X (einmalige Anzeige), ON (ein; fortgesetzte Wiederholung).

☛ Drücken Sie die Taste > (7), um das Untermenü zu öffnen.

☛ Drehen Sie den Lautstärkeregler (4), um zwischen den Einstellungen zu wechseln.

Einstellungen im Menü „VOLUME“ (Lautstärke) vornehmen

ON VOLUME (Einschaltlautstärke)

Einschaltlautstärke einstellen. Einstellungen: 1 – 50.

☛ Drücken Sie die Taste > (7), um das Untermenü zu öffnen.

☛ Drehen Sie den Lautstärkeregler (4), um die gewünschte Einschaltautstärke einzustellen.

LAST VOL (letzte Lautstärke)

Wenn Sie LAST VOL einstellen, wird beim Einschalten die Lautstärke, die Sie vor dem Ausschalten gehört haben, wieder aktiviert. Einstellungen: ON (ein), OFF (aus).



Gefahr!

Hohe Lautstärke

Die Einschaltlautstärke kann unerwartet hoch sein, falls die Einstellung LAST VOL (letzte Lautstärke) gewählt ist und beim letzten Ausschalten des Radios eine hohe Lautstärke eingestellt war.

Stellen Sie stets eine gemäßigte Lautstärke ein.

☛ Drücken Sie die Taste > (7), um das Untermenü zu öffnen.

☛ Drehen Sie den Lautstärkeregler (4), um zwischen den Einstellungen zu wechseln.

TA VOLUME (Verkehrsinfo-Lautstärke) (nur Empfangsregion EUROPE (Europa))

Minimallautstärke für Verkehrsdurchsagen einstellen. Einstellungen: 1 – 50.

☛ Drücken Sie die Taste > (7), um das Untermenü zu öffnen.

☛ Drehen Sie den Lautstärkeregler (4), um die Einstellung vorzunehmen.

TEL VOLUME (Freisprechlautstärke) (nur Heidelberg 220 BT und bei verbundenem Mobiltelefon)

Freisprechlautstärke einstellen. Einstellungen: 1 – 40.

☛ Drücken Sie die Taste > (7), um das Untermenü zu öffnen.

☛ Drehen Sie den Lautstärkeregler (4), um die Einstellung vorzunehmen.

Hinweis:

Sie können die Lautstärke während eines Telefongesprächs direkt mit dem Lautstärkeregler (4) ändern.

BEEP

Bestätigungston ein- oder ausschalten. Einstellungen: ON (ein), OFF (aus).

☛ Drücken Sie die Taste > (7), um das Untermenü zu öffnen.

☛ Drehen Sie den Lautstärkeregler (4), um die Einstellung vorzunehmen.

Einstellungen im Menü „CLOCK" (Uhrzeit) vornehmen

CLK DISP (Permanente Uhrzeitanzeige)

Dauerhafte Anzeige der Uhrzeit im Display ein- bzw. ausschalten. Einstellungen: ON (ein), OFF (aus).

☛ Drücken Sie die Taste > (7), um das Untermenü zu öffnen.

☛ Drehen Sie den Lautstärkeregler (4), um die Einstellung vorzunehmen.

Ist die dauerhafte Anzeige der Uhrzeit eingeschaltet, wird im Display die Uhrzeit angezeigt. Erst bei Tastendruck wird das Display der jeweiligen Audioquelle gezeigt. Etwa 16 Sekunden nach dem letzten Tastendruck wird wieder die Uhrzeit angezeigt.

HOUR MODE (Stundenmodus)

12- bzw. 24-Std.-Uhrzeitmodus wählen. Einstellungen: 12, 24.

☛ Drücken Sie die Taste > (7), um das Untermenü zu öffnen.

☛ Drehen Sie den Lautstärkeregler (4), um die Einstellung vorzunehmen.

CLOCK SET (Uhrzeit einstellen)

Einstellen der Uhrzeit.

☛ Drücken Sie die Taste > (7), um das Untermenü zu öffnen.

☛ Drücken Sie die Taste < / > (7), um zwischen Minuten und Stunden zu wechseln.

Die Minuten- bzw. Stundenanzeige blinkt, wenn sie ausgewählt ist.

☛ Drehen Sie den Lautstärkeregler (4), um die Minuten bzw. Stunden einzustellen.

☛ Drücken Sie die Taste **MENU** (2) kurz, um die eingegebene Uhrzeit zu bestätigen und das Benutzermenü zu verlassen.

Einstellungen im Menü „VARIOUS" (Diverses) vornehmen

SCAN TIME (Anspielzeit)

Anspielzeit in 5-Sekunden-Schritten einstellen. Einstellungen: 5 – 30.

☛ Drücken Sie die Taste > (7), um das Untermenü zu öffnen.

☛ Drehen Sie den Lautstärkeregler (4), um die Einstellung vorzunehmen.

BROWSE (Schnellwahl)

Schnelle Titelwahl im Browse-Modus mittels Lautstärkeregler (4) ein- oder ausschalten. Einstellungen: ON (ein), OFF (aus).

☛ Drücken Sie die Taste > (7), um das Untermenü zu öffnen.

☛ Drehen Sie den Lautstärkeregler (4), um die Einstellung vorzunehmen.

NORMSET (Zurücksetzen)

Ursprüngliche Werkseinstellungen des Autoradios wiederherstellen.

☛ Drücken Sie die Taste > (7), um das Untermenü zu öffnen.

☛ Drücken Sie die Taste > (7), um die Wiederherstellung der Werkseinstellungen zu bestätigen.

Das Autoradio schaltet sich aus und wird auf die Werkseinstellungen zurückgesetzt.

Werkseinstellungen

Wichtige Werkseinstellungen im Benutzermenü:

Menüpunkt	Werkseinstellung
AREA	EUROPE
FM1 / FM2 / FMT	ON
MW*	OFF
AM** / AMT**	OFF
RDS	ON
REGIONAL*	OFF
TRAFFIC*	OFF
SEEK SENS	HI6
PTY	OFF
ON VOLUME	20
TA VOLUME*	20
BEEP	ON
BROWSE	ON
SCAN	10 SEC
SCROLL	1X
HOUR MODE	24
CLOCK SET	00:00

* Nur in Empfangsregion „EUROPE“ (Europa)

** Nur in Empfangsregionen „USA“, „S-AMERICA“ (Südamerika) und „THAILAND“

Sie können die ursprünglichen Werkseinstellungen des Autoradios im Benutzermenü wiederherstellen (siehe Kap. „Benutzereinstellungen“, Abschnitt „Einstellungen im Menü „VARIOUS“ (Diverses) vornehmen“, Menüpunkt „NORMSET“ (Zurücksetzen)).

Nützliche Informationen

Gewährleistung

Für innerhalb der Europäischen Union gekaufte Produkte geben wir eine Herstellergarantie. Für außerhalb der Europäischen Union gekaufte Geräte gelten die von unserer jeweils zuständigen Landesvertretung herausgegebenen Garantiebedingungen. Die Garantiebedingungen können Sie unter www.blaupunkt.com abrufen.

Service

In einigen Ländern bietet Blaupunkt einen Reparatur- und Abholservice.

Unter www.blaupunkt.com können Sie sich informieren, ob dieser Service in Ihrem Land verfügbar ist.

Möchten Sie diesen Service in Anspruch nehmen, können Sie über das Internet einen Abholservice für Ihr Autoradio anfordern.

Technische Daten

Spannungsversorgung

Betriebsspannung: 10,8 - 15,6 V

Stromaufnahme

Im Betrieb: < 10 A

10 Sek. nach dem Ausschalten: < 2 mA (Heidelberg 220 BT)

< 4 mA (Stuttgart 120)

Verstärker

Ausgangsleistung: 4 x 20 Watt Sinus bei 14,4 V an 4 Ohm bei 10 % THD.

4 x 45 Watt max. Power

Tuner

Wellenbereiche Europa/Thailand:

FM (UKW): 87,5 - 108 MHz

AM (MW): 531 - 1 602 kHz

Wellenbereiche USA:

FM (UKW): 87,7 - 107,9 MHz

AM (MW): 530 - 1 710 kHz

Wellenbereiche Südamerika:

FM (UKW): 87,5 - 107,9 MHz

AM (MW): 530 - 1 710 kHz

FM - Übertragungsbereich: 30 - 15 000 Hz

CD

Übertragungsbereich: 20 - 20 000 Hz

Pre-amp Out

2 Kanäle: 2 V bei THD < 1 %

Eingangsempfindlichkeit

Front-AUX-IN: 300 mV / 10 kΩ

Abmessungen und Gewicht

B x H x T: 178 x 51 x 158 mm

Gewicht: 1,475 kg

Änderungen vorbehalten

Einbauanleitung

Sicherheitshinweise

Für die Dauer der Montage und des Anschlusses beachten Sie bitte folgende Sicherheitshinweise.

- Minuspol der Batterie abklemmen! Dabei die Sicherheitshinweise des Kfz-Herstellers beachten.
- Beim Bohren von Löchern darauf achten, dass keine Fahrzeugteile beschädigt werden.
- Der Querschnitt des Plus- und Minuskabels darf 1,5 mm^2 nicht unterschreiten.
- **Fahrzeugseitige Stecker nicht an das Radio anschließen!**
  Die für Ihren Fahrzeugtyp erforderlichen Adapterkabel erhalten Sie im BLAUPUNKT-Fachhandel.
- Je nach Bauart kann Ihr Fahrzeug von dieser Beschreibung abweichen. Für Schäden durch Einbau- oder Anschlussfehler und für Folgeschäden übernehmen wir keine Haftung.

  Sollten die hier aufgeführten Hinweise für Ihren Einbau nicht passen, so wenden Sie sich bitte an Ihren Blaupunkt-Fachhändler, Ihren Fahrzeughersteller oder unsere Telefon-Hotline.

Bei Einbau eines Amplifier müssen unbedingt erst die Gerätemassen angeschlossen werden, bevor die Stecker für die Line-Out-Buchse kontaktiert werden.

Fremdgerätemassen dürfen nicht an der Autoradiomasse (Gehäuse) angeschlossen werden.

Mitgelieferte Montage- und Anschlussteile

1 011 200 212 / 1 011 300 313:

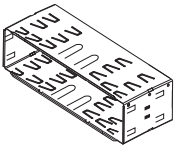

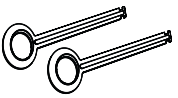

Mitgelieferte Montage- und Anschlussteile

1 011 200 213 / 1 011 300 314:

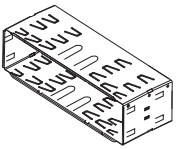

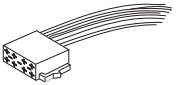

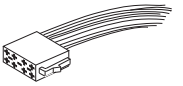

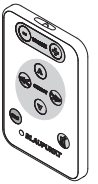

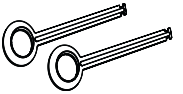

Als Sonderzubehör erhältlich

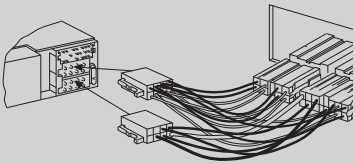

7 607 621 …

Einbausätze

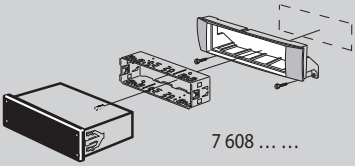

7 608 … …

1.

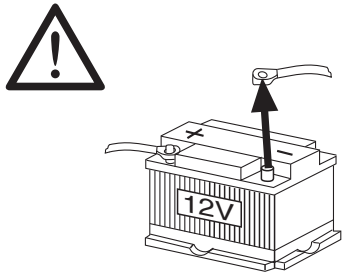

2.

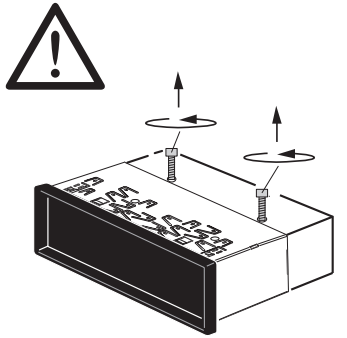

3.

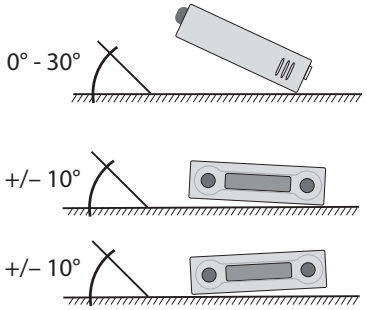

4.

1 011 200 212 / 1 011 300 313:

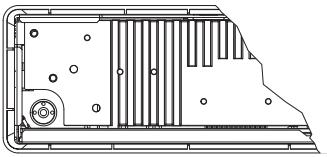

Antenna connection

1 011 200 213 / 1 011 300 314:

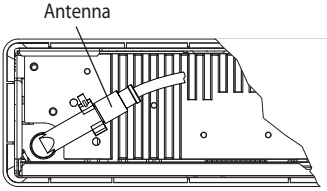

Antenna connection

5.

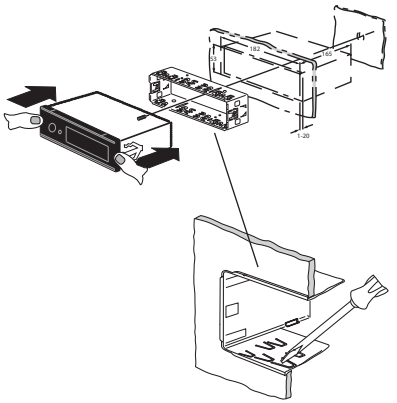

6. Ausbau

1.

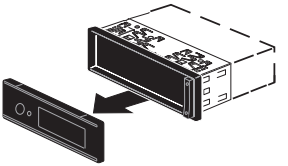

2.

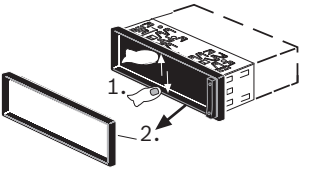

3.

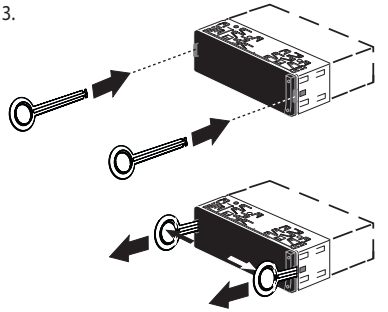

7.

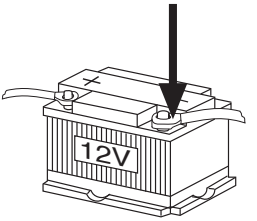

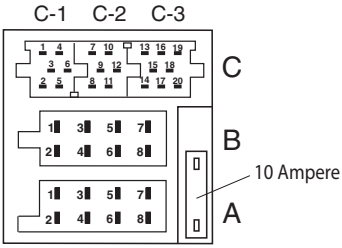

* Aut. antenna +12V
Amplifier +12V
Remote Control +12V
Switched Ext. Supply +12V

max. 200 mA

A		B	
1	NC	1	Speaker Out RR+
2	Radio Mute	2	Speaker Out RR–
3	NC	3	Speaker Out RF+
4	Permanent +12V	4	Speaker Out RF–
5	Aut. antenna +12V *	5	Speaker Out LF+
6	Illumination	6	Speaker Out LF–
7	Kl.15/Ignition	7	Speaker Out LR+
8	Ground	8	Speaker Out LR–

C1		C2		C3	
1	NC	7	NC	13	Uart Communication RX
2	NC	8	NC	14	Uart Communication TX
3	Line Out GND	9	Radio Mute	15	Battery Connection Fused **
4	Line Out Left	10	Remote Control +12V *	16	Switched Ext. Supply +12V *
5	Line Out Right	11	Remote Control IN	17	Battery GND
6	Line Out +12V *	12	Remote Control GND	18	NC
				19	NC
				20	NC

** Battery voltage 12V

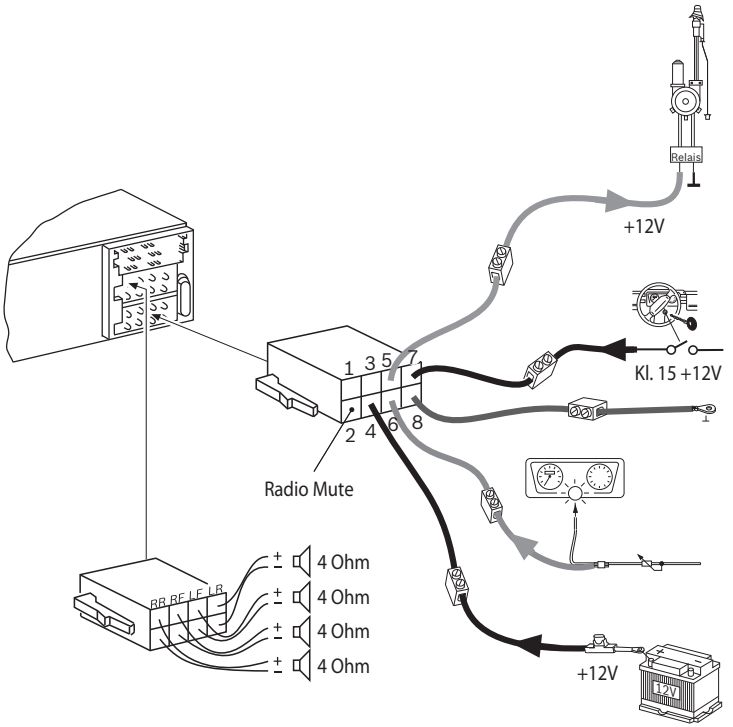

Änderungen vorbehalten!

Bitte den ausgefüllten Gerätepass sicher aufbewahren!

© 2012 All rights reserved by Blaupunkt. This material may be reproduced, copied or distributed for personal use only.

This product is protected by certain intellectual property rights of Microsoft. Use or distribution of such technology outside of this product is prohibited without a license from Microsoft.

Passport

Name: .....

Type: **1 011** _ _ _ _ _ _ .....

Serial no.: **BP** .....

BLAUPUNKT

Blaupunkt Europe GmbH
Robert-Bosch-Straße 200
D-31139 Hildesheim
http://www.blaupunkt.com

02/13

CE